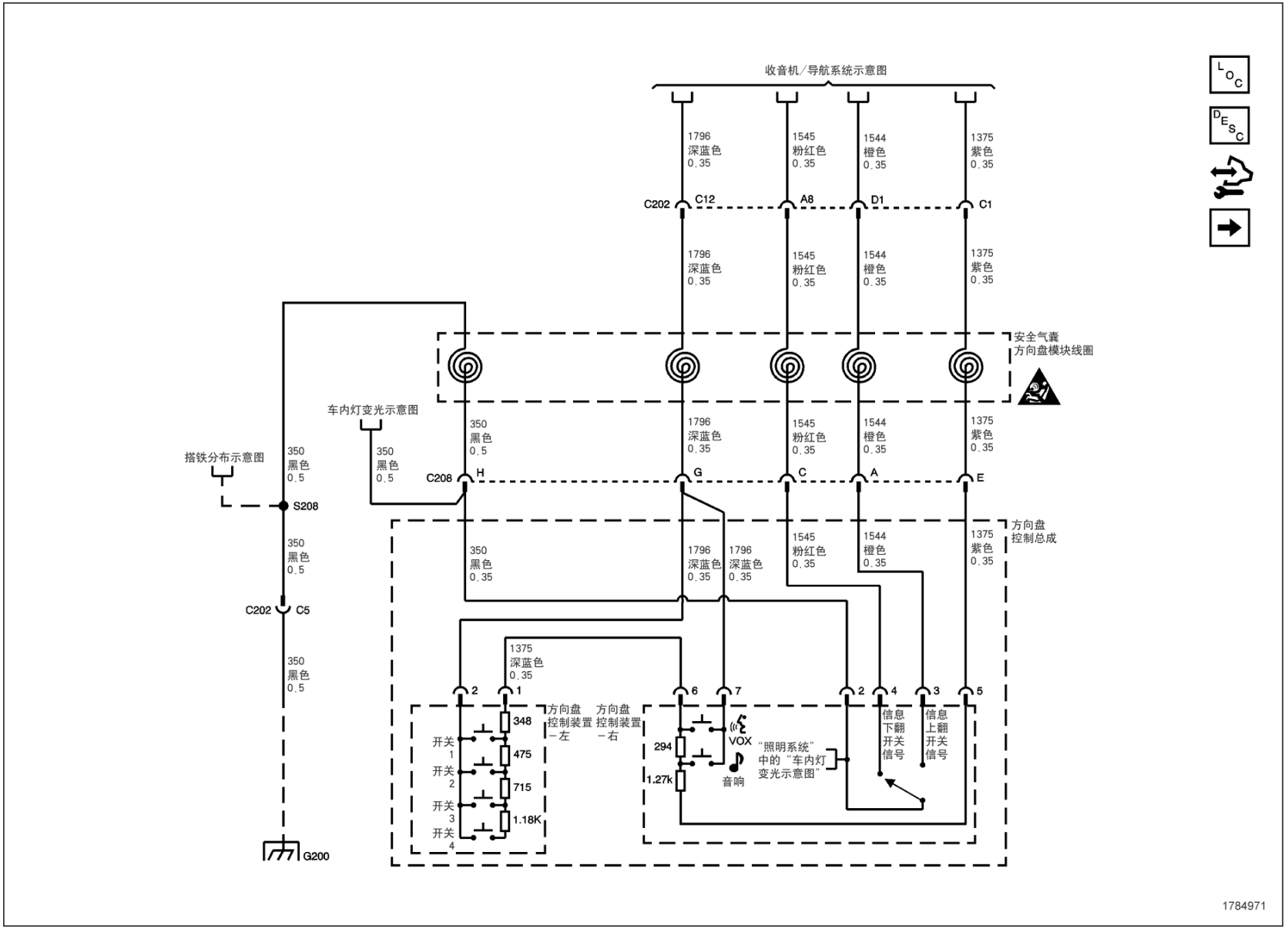
收音机/导航系统示意图
1796
深蓝色
0.35
1545
粉红色
0.35
1544
橙色
0.35
1375
紫色
0.35
C202
C12
A8
D1
C1
安全气囊
方向盘模块线圈
车内灯变光示意图
搭铁分布示意图
350
黑色
0.5
C208
H
G
C
A
E
S208
C202
C5
G200
方向盘
控制总成
350
黑色
0.35
1375
深蓝色
0.35
2
1
6
7
2
4
3
5
348
475
715
1.18K
开关
1
开关
2
开关
3
开关
4
方向盘
控制装置
－左
方向盘
控制装置
－右
294
1.27k
VOX
音响
“照明系统”
中的“车内灯
变光示意图”
信息
下翻
开关
信号
信息
上翻
开关
信号
1784971